2026年射埠镇高丰村产业路建设项目

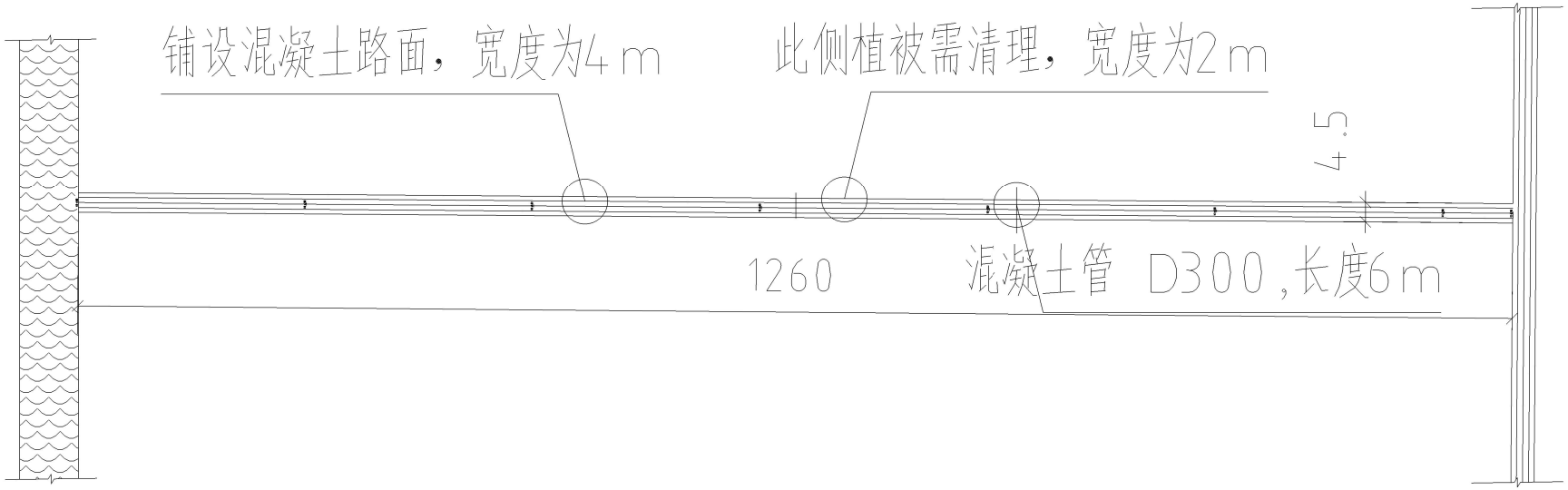

新建道路:

道路内容:平整路基、植被清理、道路路面、混凝土管道。

1.平整路基:原有砂土路面平整,尺寸为1260m*4 .5m

2.植被:清理靠近水渠一侧植被,运距:1km;尺寸1260m*2m。

3.道路:混凝土路面 C30 厚度20 cm;尺寸1260m*4 m.

4.混凝土管:D300 6m.

建设单位	射埠镇高丰村
项目名称	2026年射埠镇高丰村产业路建设项目
子项	
图名	总平面示意图
比例	1:100
专业	建筑
日期	
图号	ZT

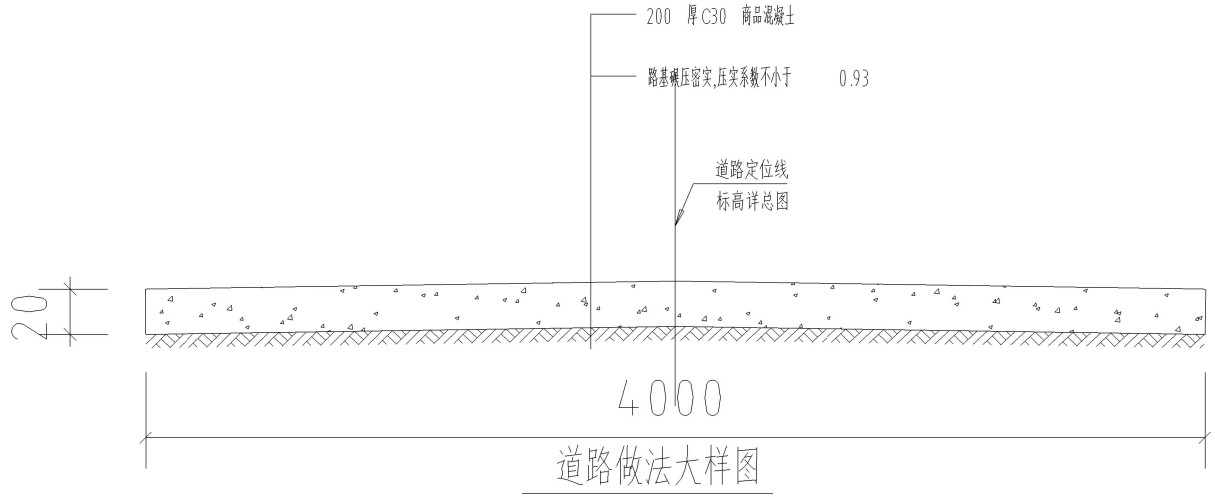

道路做法大样图

建设单位	射犍镇高丰村
项目名称	2026年射犍镇高丰村产业路建设项目
子项	
图名	道路做法大样图
比例	1:100
专业	建筑
日期	
图号	ZT

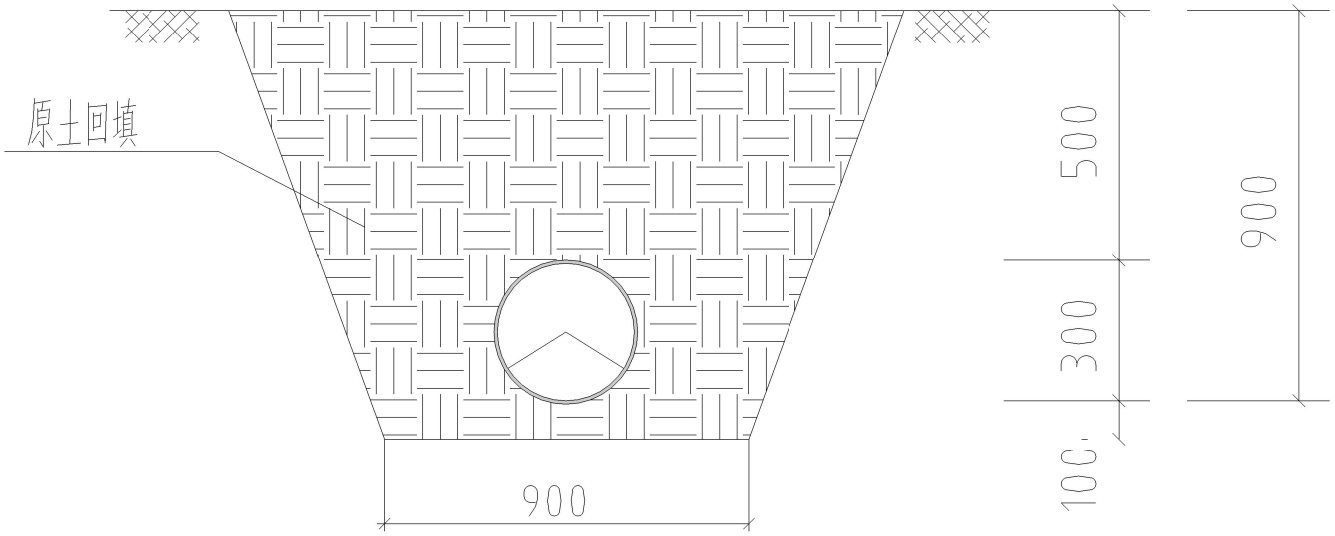

混凝土管道敷设示意图

建设单位	射埠镇高丰村
项目名称	2026年射埠镇高丰村产业路建设项目
子项	
图名	管道做法大样图
比例	1:100
专业	建筑
日期	
图号	ZT